4+ 2-4 Игроков

Моя Первая МОНОПОЛИЯ

ИНСТРУКЦИЯ

Содержимое:

Игровое поле, Мистер Монополия в машине, рельсы (в 4 частях), игровые деньги, зеленые строительные блоки, 6 красных крыш, 6 желтых крыш, 6 розовых крыш и 4 «золотые» крыши.

ПОДГОТОВКА К ИГРЕ

1. Вставьте Мистера Монополия в белую рельсу одной из 4х зеленых частей основной рельсы. Убедитесь, что его машина стоит ровно и двигается плавно. Она всегда движется по часовой стрелке (направо).
2. Соберите рельсы как паззл.
3. Установите игровое поле и рельсы таким образом, чтобы стрелки, указывающие направление на игровом поле, совпадали со стрелками на рельсах. Аккуратно загните 4 кончика игрового поля за белую рельсу.
4. Подвиньте Мистера монополию на поле **СТАРТ**.
5. **ВАЖНО:** Поверните руль Мистера Монополии направо, чтобы перевести его из тестового в игровое положение.

ЧТОБЫ УСЛЫШАТЬ КРАТКИЕ ПРАВИЛА ИГРЫ, НАЖМИТЕ НА ГОЛОВУ МИСТЕРУ МОНОПОЛИЯ 3 СЕКУНДЫ.

ПОСЛЕ ТОГО, КАК ОН СКАЖЕТ ВАМ СДЕЛАТЬ ЧТО-ТО, ОН ОСТАНОВИТСЯ, ЧТОБЫ ДАТЬ ВАМ ВРЕМЯ ВЫПОЛНИТЬ ИНСТРУКЦИЮ.

КОГДА ВЫ ГОТОВЫ ПРОДОЛЖИТЬ, НАЖМИТЕ ЕМУ НА ГОЛОВУ ЕЩЕ РАЗ.

БАНКИР

Выберите кого-нибудь банкиром (желательно взрослого), чтобы смотреть за деньгами и строительными блоками.

Выдайте каждому игроку:

Золотая крыша – 1 штука

Строительные блоки – 10 штук

Крыши – 5 штук (одного цвета – каждый комплект крыш имеет запасную)

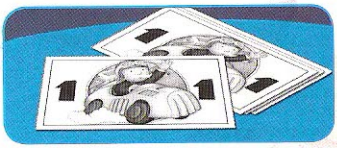

Банкнота 1 рубль – 6 штук

СТРОИТЕЛЬСТВО ДОМИКОВ

На каждом цветном поле вокруг города написана цифра. Каждая цифра означает количество зеленых строительных блоков, чтобы построить дом на этом поле. Например, если на поле написана цифра 2, то вам необходимо 2 строительных блока, чтобы построить на этом поле дом и владеть им.

1. Когда вы остановитесь на цветном поле , поставьте на него **ОДИН** из ваших зеленых строительных блоков.
   - Когда количество зеленых блоков совпадает с числом, указанным на поле, Вы владеете домом. Положите Вашу цветную крышу на первый цветной блок (итак, если Вы стоите на поле с цифрой 1, вы сразу владеете этим домом).
   - Если кто-то останавливается на поле с Вашим домом, он должен Вам заплатить аренду.
2. Если у вас закончились зеленые строительные блоки, вы можете купить еще у банкира. Они стоят 1 рубль каждый.
3. Оставьте вашу золотую крышу напоследок – это крыша победителя!

ОПЛАТА ПАРКОВКИ

Если вы остановились на поле, на котором построен домик другого игрока, вам необходимо заплатить ему за парковку.
Плата за парковку равна количеству строительных блоков в домике, т.е. если домик состоит из трех блоков, плата за парковку равна 3 рубля.

ПРАВИЛА

1. Начинайте с самого молодого игрока и играйте по часовой стрелке, нажимайте на голову Мистера Монополия и следуйте его инструкциям.
2. Если вы остановились на …

… ЦВЕТНОМ ПОЛЕ, стройте домики, как описано выше.

… поле, где стоит ДОМИК ДРУГОГО ИГРОКА, заплатите ему за парковку, как описано выше.

… поле ШАНС, следуйте инструкциям Мистера Монополия.

… поле БЕСПЛАТНАЯ ПАРКОВКА, вам не нужно ничего делать – но по крайней мере, вам не нужно платить за парковку!

… ИЛИ ПРОЕХАЛИ МИМО ПОЛЯ СТАРТ, ВСЕ игроки берут 2 рубля у банкира.

ПОБЕДИТЕЛЬ

1. Когда вы использовали все 5 своих цветных крыши, вы можете поставить золотую крышу. Затем быстро нажмите на голову Мистера Монополия 3 раза. После того, как Мистер Монополия поздравил вас, поверните руль Мистера Монополия налево до конца, чтобы выключить его.
2. Если на каждом цветном поле стоит домик, но никто из игроков так и не смог использовать свою золотую крышу, то выигрывает игрок, у которого на поле под крышами его цвета стоит больше всего строительных блоков. Скорее нажимайте на голову Мистера Монополия 3 раза.

ДОПОЛНИТЕЛЬНЫЕ ПРАВИЛА

1. Играйте как обычно, но в конце подсчитайте количество строительных блоков под крышами вашего цвета на игральном поле.
2. Добавьте к этому числу сумму денег, которая у вас есть.
3. Игрок, у которого получилось самое большое число, выиграл!

Важно: Информация к батареям.

Сохраните данную информацию для последующих справок.

Замена батарей должна производиться взрослыми.

Внимание:

1. Всегда следуйте инструкции. Используйте батареи указанного типа и удостоверьтесь, что вставили их правильно в соответствии с отметками полюсов «+» и «–».
2. Не вставляйте одновременно старые и новые батареи, а также обычные (углецинковые) батареи вместе с щелочными.
3. Удаляйте разрядившиеся батареи из изделия.
4. Вынимайте батареи из изделия, если не собираетесь играть в него долгое время.
5. Не замыкайте зажимы источника питания.
6. Если изделие будет создавать электрические помехи или само попадать под их влияние, отодвиньте его от другого электрооборудования. Выключите его и снова включите или достаньте и снова вставьте батареи, если потребуется.
7. НЕ ИСПОЛЬЗУЙТЕ ПЕРЕЗАРЯЖАЕМЫЕ БАТАРЕИ. НЕ ПЕРЕЗАРЯЖАЙТЕ ДРУГИЕ ТИПЫ БАТАРЕЙ.
8. Вместе со всеми мелкими деталями данные батареи должны храниться в недосягаемом для детей месте. В случае проглатывания немедленно обращайтесь за медицинской помощью.

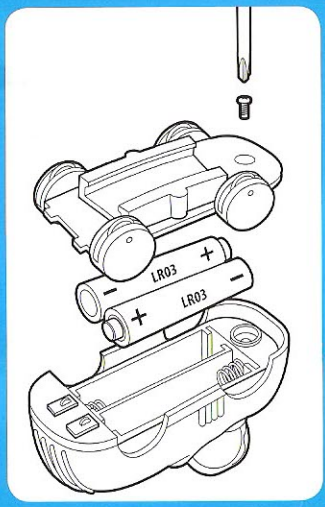

Данный продукт должен быть утилизирован отдельно от батареек в вашем локальном центре вторичной переработки отходов. Не выбрасывать в обычный мусорный контейнер.

© 2007 Hasbro. Все права защищены.

Дистрибьютеры в России: ООО «Юнитойс-М» 127247 Москва, ул. Восьмисотлетия Москвы, д.22, корп.1
ООО Компания «С-тойз» 105318 г. Москва, ул. Щербаковская, д. 41А, стр. 1.
ООО «Той Русс» 117321, г.Москва, ул. Профсоюзная д.132 корп. 8

Made in China

Hasbro

PARKER

www.hasbrorussia.ru

0807 14546 121 00